Rolf

CERTIFIÉ PAR CSTB NF ROBINETTERIE SANITAIRE

ACS CONFORMITÉ SANITAIRE

10 GARANTIE

Référence : **501012502**

MITIGEUR D'ÉVIER ACCESS CHROME - AÉRATEUR ANTICALCAIRE - ROLF

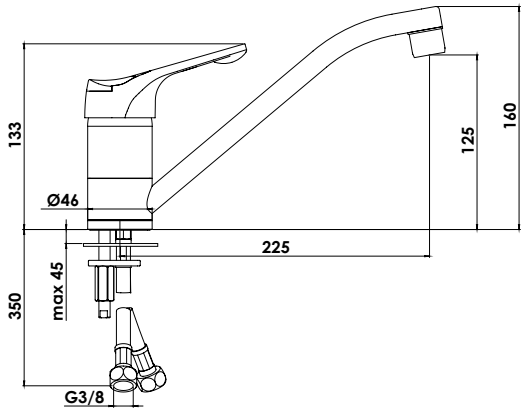

UN DESIGN CLASSIQUE ET ÉPURÉ.

INSTALLATION RAPIDE ET FACILE GRÂCE À LA TECHNOLOGIE FIXOFAST.

DESCRIPTION	Chromé - Manette métal - Cartouche céramique Ø40 mm C2 - Bec orientable avec aérateur anticalcaire - Limiteur de débit par point dur - Limiteur de température réglable - Un point de fixation avec système facilitant Fixofast - Flexibles d'alimentation EPDM livrés pré-montés 350 mm - NF classement E1 C2 A2 U3 (CBBA)
CARACTÉRISTIQUES	Chromé - Manette métal. - Cartouche Ø40 mm. - Bec orientable avec aérateur anticalcaire. - Limiteur de débit par point dur. - Limiteur de température réglable. - Un point de fixation avec étrier inclinable FIXOFAST. - Flexibles EPDM pré-montés 350 mm. - Classement E1 C2 A2 U3 (CBBA).
APPLICATIONS	Robinetterie d'évier
CONDITIONS D'UTILISATION	Pression maximum : 5 bar - Pression d'utilisation : 3 bar - Température maximum de l'eau : 80°C (176°F) - produit Conforme aux réglementations en vigueur
COMPATIBILITÉ	S'installe sur tous les types d'évier
PRÉCAUTION D'EMPLOI	1 point de fixation avec étrier inclinable. Livré avec flexibles EPDM pré-montés 350mm.

SPECIFICATIONS D'INSTALLATION	Permet l'équipement sanitaire des salles de bains et cuisine.
	Garantie 10 ans contre tout vice de fabrication y compris pour les cartouches - Cf conditions générales de vente
PRESCRIPTION DE POSE	Avant le montage nettoyer la tuyauterie pour éliminer toute impureté
PRESCRIPTION D'ENTRETIEN	Nettoyage à l'eau savonneuse avec un chiffon doux et bien sécher - Ne pas utiliser de produits nocifs, abrasifs ou chlorés